TECHNICAL DATA - TECHNISCHE DATEN - DATI TECNICI
DONNÉES TECHNIQUES - DATOS TECNICOS

M038

1) TOOL TYPE - GERAETETYP - DESCRIZIONE MACCHINA - TYPE D'OUTIL - TIPO DE MAQUINA

cod. 11074.03 F1B 7C-16

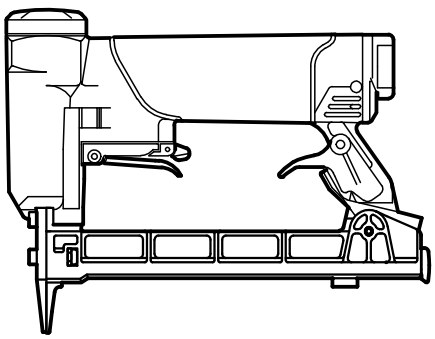

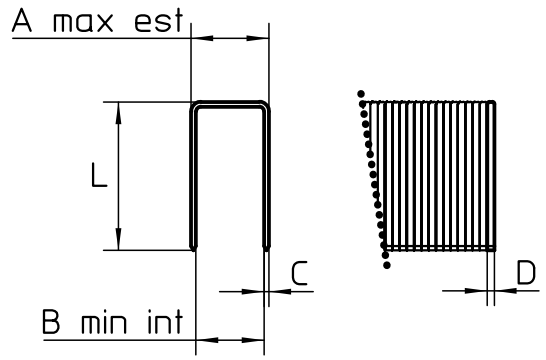

2) TOOL CHARACTERISTICS
SPEZIFICATION DES GERAETES
CARATTERISTICHE TECNICHE
CARACTÉRISTIQUES DE L'OUTIL
CARACTERÍSTICAS DE LA MAQUINA

HEIGHT HOEHE ALTEZZA HAUTEUR ALTURA	WIDTH BREITE LARGHEZZA LARGEUR ANCHURA	LENGTH LAENGE LUNGHEZZA LONGUEUR LONGITUD	WEIGHT GEWICHT PESO POIDS PESO
in.6.18 mm.157	**in.1.65 mm.42**	**in.8.58 mm.218**	**lbs.1.94 kg.0.88**

MIN-MAX WORKING PRESSURE MIN-MAX ARBEITSDRUCK MIN-MAX PRESSIONE DI ESERCIZIO MIN-MAX PRESSION DE TRAVAIL MIN-MAX PRESION DE TRABAJO	**60 / 100 psi 4 / 7 BAR**
AIR CONSUMPTION PER CYCLE LUFTVERBRAUCH PRO NAGELUNG CONSUMO ARIA PER COLPO CONSOMMATION DE L'AIRE PAR COUP CONSUMO DE AIRE CADA DISPARO	PERFORMANCES AT 90 psi (0.62 MPa) PRESTAZIONI A 6.2 BAR (0.62 MPa) **0.013 SCF 0.37 L.**
LUBRICANT SCHMIEROEL LUBRIFICANTE LUBRIFIANT LUBRIFICANTE	**SYNTHETIC GREASE (PTFE)**

3) FASTENER DATA
ANGABEN ZU DEN BEFESTIGUNGSMITTELN
CARATTERISTICHE TECNICHE FISSAGGI
DONNÉES DES PROJECTILES
DATOS DE CLAVOS

A) OUTSIDE CROWN AUSSEN RUECKEN LARGHEZZA EST. COURONNE EXT. CORONA EXT. > MAX	**in. 0.354 mm. 9.00**
B) INSIDE CROWN INNEN RUECKEN LARGHEZZA INT. COURONNE INT. CORONA INT. > MIN	**in. 0.303 mm. 7.70**
CxD) WIRE DRAHT FILO FIL ALAMBRE	**in. 0.023 x 0.029 mm. 0.60 x 0.75**
L) LENGTH LAENGE LUNGHEZZA LONGEUR LONGITUD > MIN-MAX	**in. 1/4" - 5/8" mm. 6 - 16**
MAGAZINE CAPACITY MAGAZIN CAPAZITAET CAPACITA' CARICATORE CAPACITE' CHARGEUR CAPACIDAD CARGADOR	**180 staples**

* ACTUATION SYSTEM * AUSLOESEART * ATTUAZIONE * MISE EN OEUVRE * ACTUACIÓN	**SINGLE ACTUATION**

* LOADING * LADEN * CARICAMENTO * CHARGER * CARGA	●	BOTTOM LOADING
		SIDE LOADING
		TOP LOADING
		COIL
		OTHER

* SEE INSTRUCTION MANUAL - SIEHE BETRIEBSANLEITUNG - VEDI MANUALE - VOIR MODE D'EMPLOI - VER EL MANUAL

NOISE CHARACTERISTICS
GERÄUSCH - EMISSION DATEN
CARATTERISTICHE RUMOROSITA'
CARACTÉRISTIQUES ACOUSTIQUE
CARACTERÍSTICAS DE RUIDO

EN 12549+A1:2008 $L_{WA,1s}$, :89.02 dB(A) - $K_{WA,1s}$, 2.5

EN ISO 4871:2009 $L_{pA,1s}$, :79.70 dB(A) - $K_{pA,1s}$, 2.5

VIBRATION VALUE
VIBRATIONSWERT
VALORE DI VIBRAZIONE
VALEUR DE VIBRATION
VALOR DE VIBRACIÓN

UNI ISO/TS 8662-11

IS BELOW THE DECLARATION LIMIT SET BY
LIEGT UNTER DEM ANZUGEBENEN WERT GEMÄSS
RISULTA AL DI SOTTO DEL LIMITE DA DICH. STABILITO IN
RESULTE AU DESSOUS DE LA LIMITE A DECLARER ETABLIE PAR
RESULTA SER DEBAJO DEL LIMITE A DECLARAR

UNI EN ISO 12100-1/2