TECHNICAL DATA - TECHNISCHE DATEN - DATI TECNICI
DONNÉES TECHNIQUES - DATOS TECNICOS

M038

1) TOOL TYPE - GERAETETYP - DESCRIZIONE MACCHINA - TYPE D'OUTIL - TIPO DE MAQUINA

cod. 11464.01 F44AC G-50 T/L

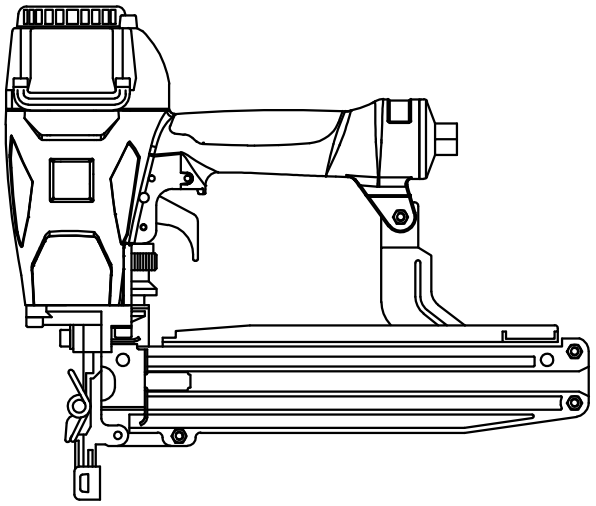

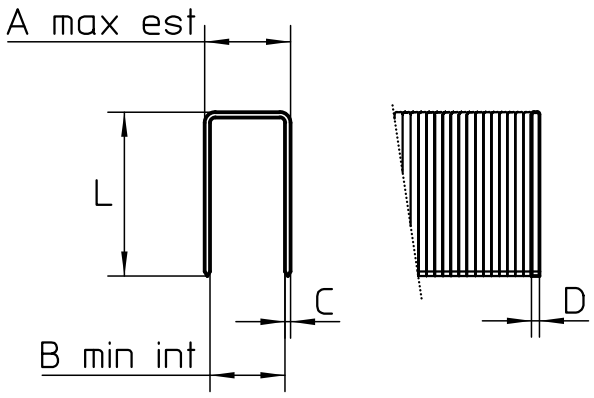

2) TOOL CHARACTERISTICS
SPEZIFICATION DES GERAETES
CARATTERISTICHE TECNICHE
CARACTÉRISTIQUES DE L'OUTIL
CARACTERÍSTICAS DE LA MAQUINA

HEIGHT HOEHE ALTEZZA HAUTEUR ALTURA	WIDTH BREITE LARGHEZZA LARGEUR ANCHURA	LENGTH LAENGE LUNGHEZZA LONGUEUR LONGITUD	WEIGHT GEWICHT PESO POIDS PESO
in.12.2 mm.310	in.3.62 mm.92	in.13.58 mm.345	lbs.4.95 kg.2.250

MIN-MAX WORKING PRESSURE MIN-MAX ARBEITSDRUCK MIN-MAX PRESSIONE DI ESERCIZIO MIN-MAX PRESSION DE TRAVAIL MIN-MAX PRESION DE TRABAJO	70 / 100 psi 5 / 7 BAR
AIR CONSUMPTION PER CYCLE LUFTVERBRAUCH PRO NAGELUNG CONSUMO ARIA PER COLPO CONSOMMATION DE L'AIRE PAR COUP CONSUMO DE AIRE CADA DISPARO	PERFORMANCES AT 90 psi (0.62 MPa) PRESTAZIONI A 6.2 BAR (0.62 MPa) 0.041 SCF 1.16 L.
LUBRICANT SCHMIEROEL LUBRIFICANTE LUBRIFIANT LUBRIFICANTE	AEROSPACE LUBRICANTS TRIBOLUBE 12

3) FASTENER DATA
ANGABEN ZU DEN BEFESTIGUNGSMITTELN
CARATTERISTICHE TECNICHE FISSAGGI
DONNÉES DES PROJECTILES
DATOS DE CLAVOS

A) OUTSIDE CROWN AUSSEN RUECKEN LARGHEZZA EST. COURONNE EXT. CORONA EXT. > MAX	in. 0.437 mm. 11.10
B) INSIDE CROWN INNEN RUECKEN LARGHEZZA INT. COURONNE INT. CORONA INT. > MIN	in. 0.29 mm. 7.60
CxD) WIRE DRAHT FILO FIL ALAMBRE	in. 0.055 x 0.062 mm. 1.40 x 1.60
L) LENGTH LAENGE LUNGHEZZA LONGEUR LONGITUD > MIN-MAX	in. 0.87" - 2" mm. 22 - 50
MAGAZINE CAPACITY MAGAZIN CAPAZITAET CAPACITA' CARICATORE CAPACITE' CHARGEUR CAPACIDAD CARGADOR	155 staples

* ACTUATION SYSTEM * AUSLOESEART * ATTUAZIONE * MISE EN OEUVRE * ACTUACIÓN	3/4 (SAFETY : FS/CT)

* LOADING * LADEN * CARICAMENTO * CHARGER * CARGA		BOTTOM LOADING
		SIDE LOADING
	●	TOP LOADING
		COIL
		OTHER

* SEE INSTRUCTION MANUAL - SIEHE BETRIEBSANLEITUNG - VEDI MANUALE - VOIR MODE D'EMPLOI - VER EL MANUAL

NOISE CHARACTERISTICS
GERÄUSCH - EMISSION DATEN
CARATTERISTICHE RUMOROSITA'
CARACTÉRISTIQUES ACOUSTIQUE
CARACTERÍSTICAS DE RUIDO

EN 12549+A1:2008 $L_{WA,1s}$, :92.02 dB(A) - $K_{WA,1s}$, 2.5

EN ISO 4871:2009 $L_{pA,1s}$, :81.50 dB(A) - $K_{pA,1s}$, 2.5

VIBRATION VALUE
VIBRATIONSWERT
VALORE DI VIBRAZIONE
VALEUR DE VIBRATION
VALOR DE VIBRACIÓN

UNI ISO/TS 8662-11 m/s^2 3.47